Mobiliários - Trecho 01

BRINQUEDOS

Todos os itens do projeto serão instalados próximos ao quiosque (ver folha 102).
-02 balanços;
-02 gangorras;
-01 casinha de madeira;
-01 escorregador.

BALANÇO

Será instalado sobre a grama, módulo com 2 lugares, em estrutura de madeira tratada,com 15 cm de diâmetro, produzido com toras de Eucalipto tratado e perfilado.
O item deve estar em conformidade com a NBR 16071-1:2012; NBR 16071-2:2012 e com o item de código 44420 da Ficha de especificações Técnicas Insumos SINAPI março/2026

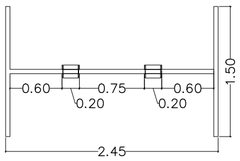

Planta baixa
Escala 1:50

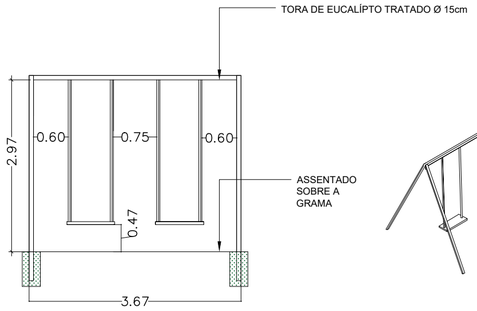

Vista Frontal
Escala 1:75

Vista Isométrica
Escala 1:75

GANGORRA

Gangorra dupla para 4 crianças, com estrutura de madeira tratada, produzida com toras de Eucalipto de reflorestamento.
O item deve estar em conforidade com a NBR 16071-1:2012; NBR 16071-2:2012.

Os detalhes do equipamento podem ser vistos no caderno de detalhes técnicos SIURB código 18-014-046

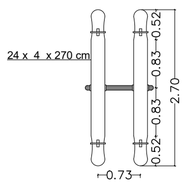

Planta Baixa
Escala 1:75

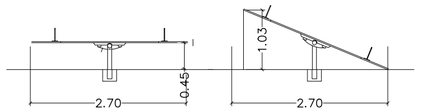

Vista Frontal
Escala 1:75

Vista Frontal
Escala 1:75

ESCORREGADOR

Será instalado sobre a grama, módulo com 2 lugares, em estrutura de madeira tratada,com 15 cm de diâmetro, produzido com toras de Eucalipto tratado e perfilado.
O item deve estar em conforidade com a NBR 16071-1:2012; NBR 16071-2:2012 e com o item de código 44420 da Ficha de especificações Técnicas Insumos SINAPI março/2026

IMAGEM DE REFERÊNCIA

DETALHAMENTO CASINHA DE MADEIRA

Casinha fabricada em madeira tratada, incluindo escada de marinheiro, rampa escalada, escorregador e torre com cobertura.
O item deve estar em conforidade com a NBR 16071-1:2012; NBR 16071-2:2012
Os detalhes do equipamentos podem ser vistos no Caderno de detalhes técnicos SIURB, código 18-014-042

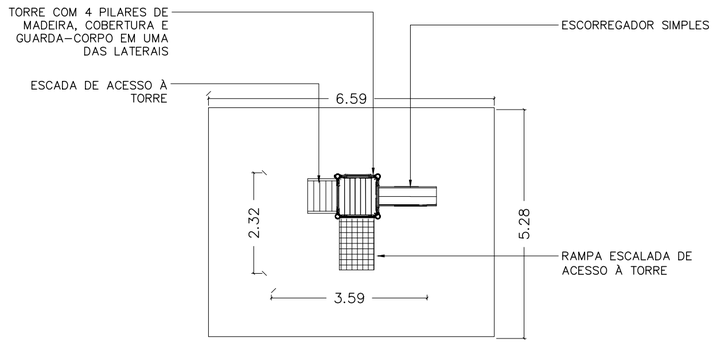

Planta Baixa
Escala 1:100

IMAGEM DE REFERÊNCIA

DETALHAMENTO PERGOLADO

Serão instalados 4 pergolados de 2,50 x 2,50 em madeira, em Maçaranduba, Angelim, ou equivalente, sendo 3 sobre a grama e 1 sobre o piso de concreto.
A instalação deve estar em conforidade com os itens de código 103314, fixado sobre o piso de concreto, e 103315 fixado com concreto sobre o solo, do caderno de composições-mobiliário urbano SINAPI março/2026

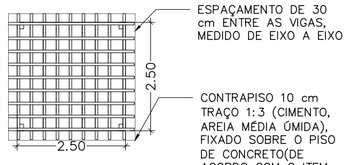

Planta Baixa
Escala 1:100

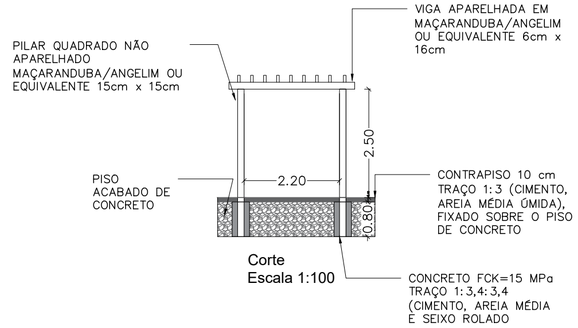

Corte
Escala 1:100

MESAS DE CONCRETO

Conjunto com mesas pré-fabricadas de concreto (90cm x 95cm) com 4 bancos(20 cmx60cm) fixado com concreto sobre o solo.
Os detalhes do equipamento podem ser vistos no caderno de composições-mobiliário urbano SINAPI março/2026, código 103299.
Cor: cinza natural

MESAS DE CONCRETO-ACESSÍVEL

Conjunto com mesas pré-fabricadas de concreto (90cm x 95cm) com 3 bancos(20 cmx60cm), h=0,75 a 0,85 e altura sobre o tampo 0,73 para caber cadeira de rodas, de acordo com o item 9.3.1.5 da NBR 9050/2021, fixado com concreto sobre o solo.

Os detalhes do equipamento podem ser vistos no caderno de composições-mobiliário urbano SINAPI março/2026, código 103299.
Cor: cinza natural

IMAGEM ILUSTRATIVA

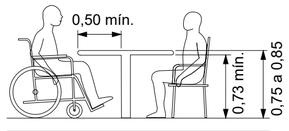

VISTA LATERAL
Escala 1:50

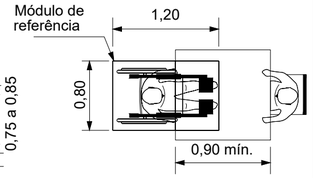

VISTA SUPERIOR
Escala 1:50

Prefeitura Municipal de Americana
Secretaria de Planejamento | Unidade de Desenvolvimento Físico e Urbanístico

Revitalização e Implantação de Infraestrutura de Esporte e Lazer das Praças Localizadas na Av. Chalil Miguel Onsi - Projeto Básico Urbanístico

Avenida Chalil Miguel Honse, ambos os sentidos
Cadastros municipais: 25.0015.0238.0000 / 25.0015.0339.0000 / 25.0018.0285.0000 / 25.0019.0490.0000 / 25.0026.0047.0000

Detalhe - Mobiliários - Trecho 01

Autoria do Projeto	Eng. Tiago M. Siqueira	Desenhistas	Tiago / Bárbara / Salete / Rodrigo	Folha
Memo 12.962/2025	Data do Projeto 06/2026	Arquivo PB-ARQ_REVIT_Entrada-Praia-Azul_rev00.dwg	Revisão 00	211

FORMATO A2 (420x594mm)